Torrini centrifughi per l'estrazione fumi in emergenza incendio Serie TCDV F400-TCDH F400

Generalità

Progettati per soddisfare un'ampia gamma di applicazioni nell'estrazione dell'aria, i torrini TCDV F400 e TCDH F400 sono disponibili in due configurazioni standard:
- TCDV F400 a scarico verticale
- TCDH F400 a scarico orizzontale.

La gamma è composta da 11 modelli con diametro girante da 200 a 630 mm, portate da 700 a 25.000 m^3/h, con motori monofase e trifase, a singola e doppia velocità, per un totale di 104 possibili configurazioni, tutte caratterizzate da elevate portate, bassi livelli sonori, facilità di installazione e manutenzione.

TCDH

TCDV

Caratteristiche costruttive

I torrini estrattori TCDV F400 e TCDH F400 hanno la girante centrifuga a pale piane rovesce in lamiera prezincata resistente alla corrosione.
Il motore è asincrono, a induzione, con rotore a gabbia di scoiattolo in carcassa di alluminio, conforme alle norme IEC.
Classe d'isolamento F e protezione meccanica IP54 per i motori monofase; classe d'isolamento F e protezione meccanica IP55 per i motori trifase.

Tutti i modelli includono un basamento in lamiera prezincata resistente alla corrosione.
Il cappello è in Polietilene (colore grigio RAL 7040) e fissato al corpo del torrino con quattro viti.
Questi torrini includono una rete antivolatile realizzata secondo le norme NFE09-010 (corrispondente a EN 60204-1).
Il gruppo motore-girante può essere facilmente accessibile per la manutenzione senza rimuovere la base dall'installazione.
I torrini TCDV F400 sono adatti per funzionamento continuo con temperature fino a +40°C; i torrini TCDH F400 per funzionamento continuo con temperature fino a +80°C.
Entrambe le serie sono bilanciate dinamicamente al termine dell'assemblaggio secondo ISO 1940.

Applicazioni

I torrini estrattori serie TCDV F400 e TCDH F400 sono stati progettati e certificati per estrarre aria o fumi a 400°C per un periodo minimo di due ore in emergenza incendio. Tutti i modelli sono stati certificati per funzionamento a 400°C per due ore dall'Istituto francese CTICM secondo la norma europea EN 12101-3.
Questi torrini sono progettati per installazione all'esterno su camini, condotti o direttamente su zoccoli di montaggio da tetto.

Alimentazione

Monofase: eurovoltaggio 230 V, 50 Hz.
Trifase: eurovoltaggio 230/400 V, 50 Hz per i modelli a singola velocità; 400 V, 50 Hz per i modelli a due velocità.

Fläkt Woods SpA - 20092 Cinisello Balsamo (MI) - Via Pacinotti, 28
t 02 618609.1 f 02 61860947
e info.it@flaktwoods.com w www.flaktwoods.com/it

Curve caratteristiche di funzionamento

Di seguito sono riportate, per ogni modello, le curve caratteristiche di funzionamento secondo ISO 5801.
I dati di funzionamento si riferiscono ad aria standard (1,2 kg/m³).
I livelli di pressione sonora indicati sulle curve si riferiscono ai torrini TCDV F400. Attenzione: per i torrini dotati di serrande di sovrappressione deve essere considerata una perdita di carico aggiuntiva di 50 Pa.
○ I livelli di pressione sonora indicati sono stati misurati in condizioni di campo emisferico a una distanza di 6 metri dalla sorgente sonora con aspirazione canalizzata. Lp in dB(A).
□ Livelli di potenza sonora misurati nel canale. Lw in dB(A).

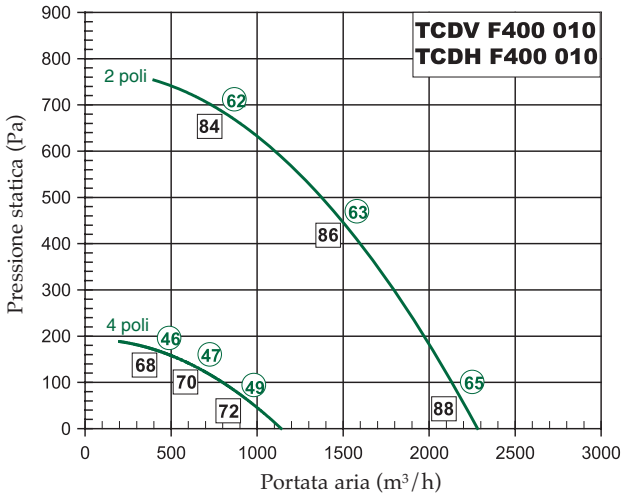

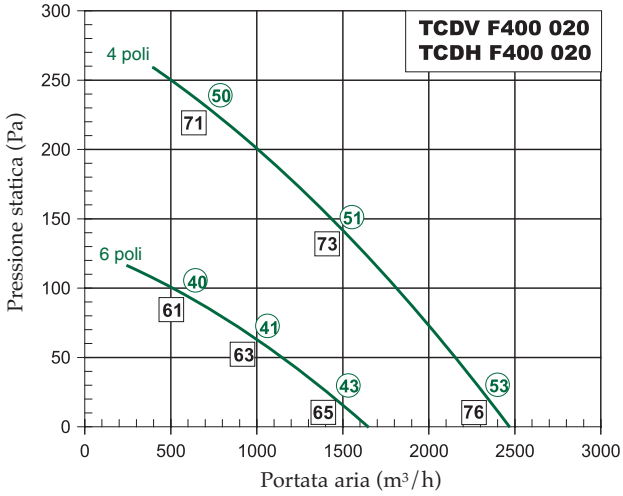

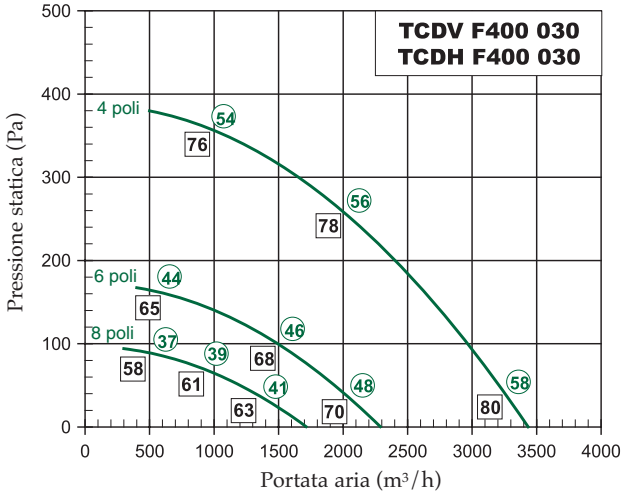

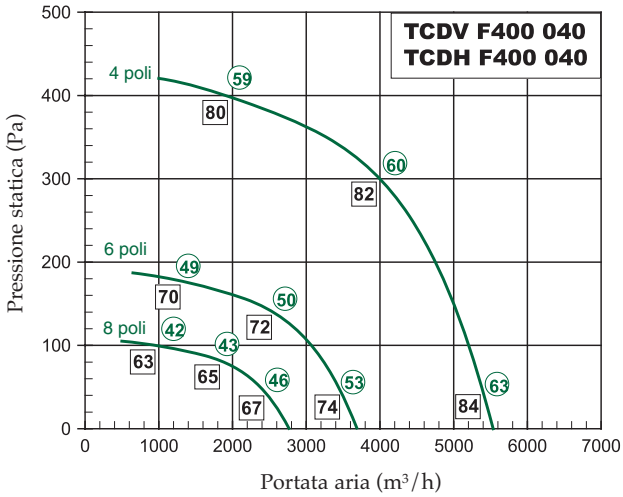

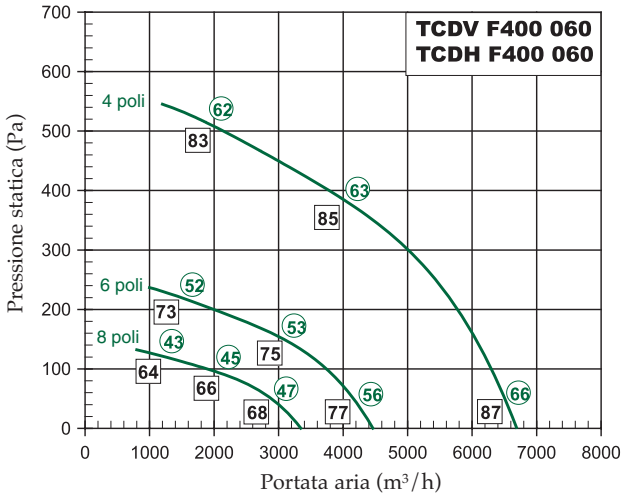

Curve caratteristiche di funzionamento

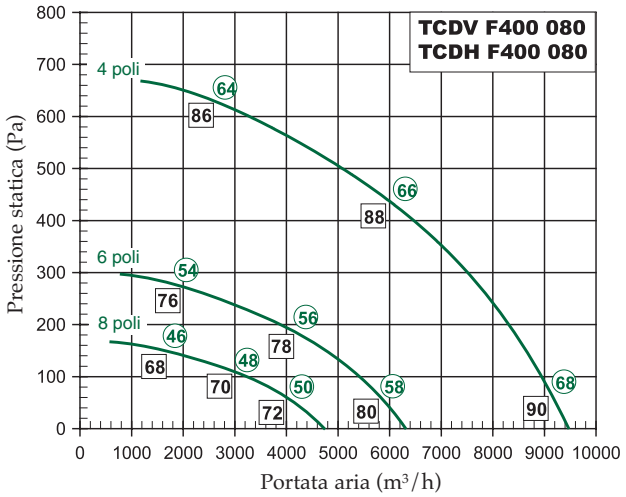

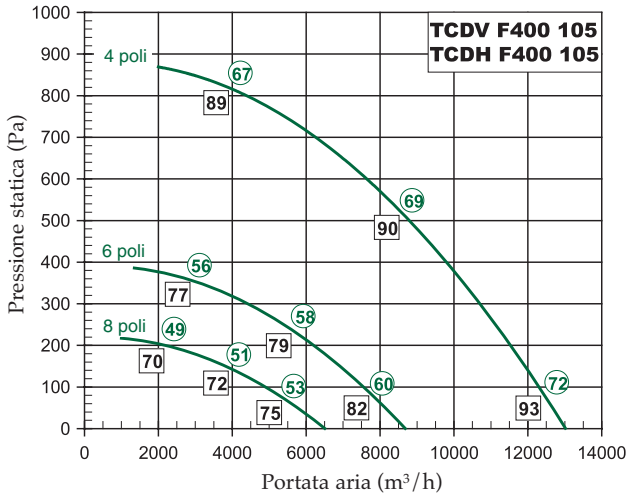

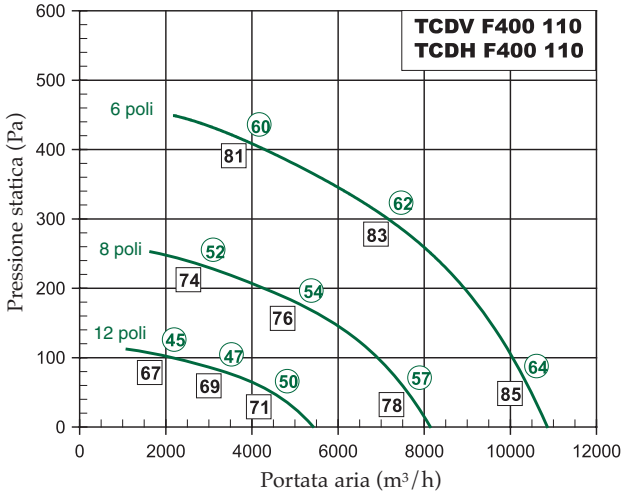

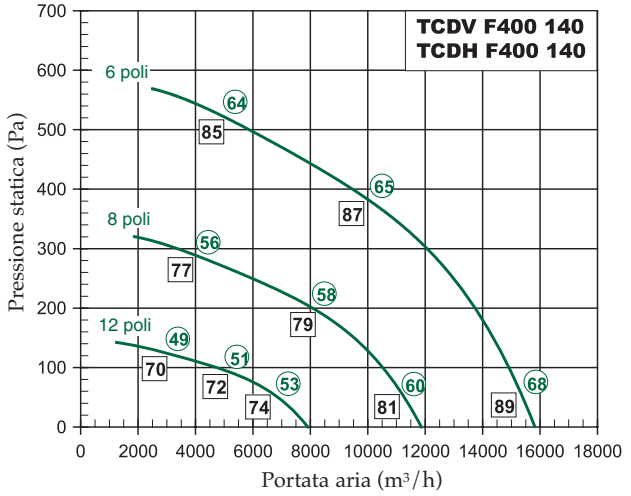

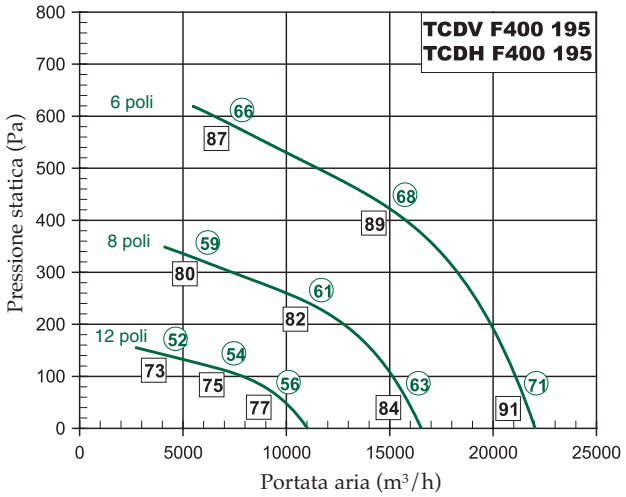

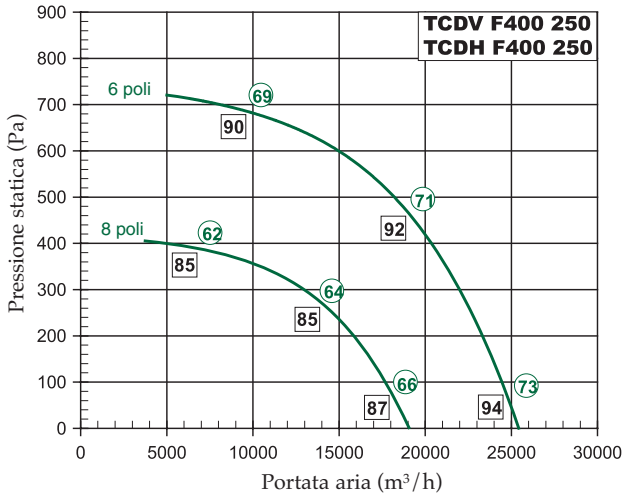

Dati elettrici - Livelli sonori

Modelli monofase

Mod. TCDV/H F400...	Giri/min.	Potenza motore (kW)	Corrente nominale (A)	Livello di pressione sonora dB(A)*		Sezionatori di sicurezza
			230V	TCDV	TCDH	INTZ
010-4 mono	1500	0,18	1,7	45	47	02.16
020-4 mono	1500	0,18	1,7	53	54	02.16
020-6 mono	1000	0,12	1,2	40	43	02.16
030-4 mono	1500	0,37	3	55	57	02.16
030-6 mono	1000	0,12	1,2	44	45	02.16
040-4 mono	1500	0,55	3,9	58	59	02.16
040-6 mono	1000	0,25	2,3	47	50	02.16
060-6 mono	1000	0,25	2,3	57	61	02.16
080-6 mono	1000	0,37	3	55	56	02.16

I torrini non sono regolabili.
* Livelli di pressione sonora misurati in condizioni di campo emisferico a una distanza di 6 metri dalla sorgente sonora, con aspirazione canalizzata e massima portata.

Modelli trifase a singola velocità

Mod. TCDV/H F400...	Giri/min.	Potenza motore (kW)	Corrente nominale (A)		Livello di pressione sonora dB(A)*		Sezionatori di sicurezza INTZ	
			230V	400V	TCDV	TCDH	230V	400V
010-2 tri	3000	0,55	2,3	1,4	63	65	02.16	02.16
010-4 tri	1500	0,25	1,4	0,8	45	47	02.16	02.16
020-4 tri	1500	0,25	1,4	0,8	53	54	02.16	02.16
020-6 tri	1000	0,18	1,3	0,7	40	43	02.16	02.16
030-4 tri	1500	0,37	2	1,2	55	57	02.16	02.16
030-6 tri	1000	0,18	1,3	0,7	44	45	02.16	02.16
040-4 tri	1500	0,55	2,5	1,4	58	59	02.16	02.16
040-6 tri	1000	0,25	1,7	1	47	50	02.16	02.16
060-4 tri	1500	0,75	3,2	1,9	57	61	02.16	02.16
060-6 tri	1000	0,25	1,7	1	49	52	02.16	02.16
060-8 tri	750	0,12	1,1	0,7	41	43	02.16	02.16
080-4 tri	1500	1,5	6,1	3,5	66	68	02.16	02.16
080-6 tri	1000	0,37	2,1	1,2	55	56	02.16	02.16
080-8 tri	750	0,18	1,3	0,8	46	48	02.16	02.16
105-4 tri	1500	2,2	8,5	4,9	67	69	02.16	02.16
105-6 tri	1000	0,75	3,4	2	56	59	02.16	02.16
105-8 tri	750	0,37	2,4	1,4	48	51	02.16	02.16
110-6 tri	1000	1,1	4,9	2,8	64	67	02.16	02.16
110-8 tri	750	0,55	3,3	1,9	57	60	02.16	02.16
140-6 tri	1000	2,2	9,3	5,4	67	70	02.16	02.16
140-8 tri	750	1,1	5,9	3,4	60	63	02.16	02.16
195-6 tri	1000	3	11,9	6,8	70	73	02.16/02.23	02.16
195-8 tri	750	1,5	7	4	63	66	02.16	02.16
250-6 tri	1000	5,5	21,2	12,2	73	76	02.23/02.45	02.16/02.23
250-8 tri	750	3	12,5	7,2	66	69	02.16/02.23	02.16

I torrini non sono regolabili.
* Livelli di pressione sonora misurati in condizioni di campo emisferico a una distanza di 6 metri dalla sorgente sonora, con aspirazione canalizzata e massima portata.

Dati elettrici - Livelli sonori

Modelli trifase a due velocità

Mod. TCDV/H F400...	Giri/min.	Potenza motore (kW)	Corrente max (A)	Livello di pressione sonora dB(A)*		Sezionatori di sicurezza
			400V	TCDV	TCDH	INTZ
030-4/8 tri	1500/750	0,6/0,15	1,9/0,9	55/36	57/39	04.16
040-4/8 tri	1500/750	0,6/0,15	1,9/0,9	58/39	59/42	04.16
060-4/6 tri	1500/1000	0,75/0,25	2/1,3	57/49	61/52	04.16
060-4/8 tri	1500/750	0,8/0,2	2/1	57/41	61/43	04.16
060-6/8 tri	1000/750	0,55/0,14	2,1/1,2	49/41	52/43	04.16
080-4/6 tri	1500/1000	1,5/0,37	3,7/1,8	66/55	68/56	04.16
080-4/8 tri	1500/750	1,6/0,4	4,1/1,8	66/46	68/48	04.16
080-6/8 tri	1000/750	0,55/0,14	2,1/1,2	55/46	56/48	04.16
105-4/6 tri	1500/1000	3/1	6,8/4,1	67/56	69/59	04.16
105-4/8 tri	1500/750	2,8/0,7	6,1/2,4	67/48	69/51	04.16
105-6/8 tri	1000/750	1,1/0,55	3,6/2,5	56/48	59/51	04.16
110-6/8 tri	1000/750	1,1/0,55	3,6/2,5	64/57	67/60	04.16
110-6/12 tri	1000/500	1,5/0,25	4,6/1,7	64/51	67/54	04.16
140-6/8 tri	1000/750	3/0,75	8/3,8	67/60	70/63	04.16
140-6/12 tri	1000/500	4/0,65	12,6/5,1	67/55	70/58	04.16/04.23
195-6/8 tri	1000/750	4/1,1	11,3/4,8	70/63	73/66	04.16/04.23
195-6/12 tri	1000/500	4/0,65	12,6/5,1	70/58	73/61	04.16/04.23

I torrini non sono regolabili.

* Livelli di pressione sonora misurati in condizioni di campo emisferico a una distanza di 6 metri dalla sorgente sonora, con aspirazione canalizzata e massima portata.

Accessori

Supporti standard di montaggio per una veloce installazione sui condotti, controflange a murare (complete di prigionieri e zanche), serrande a sovrappressione, silenziatori.
Su richiesta, questi torrini possono essere dotati di sezionatori di sicurezza e possono essere forniti con finitura a polvere epossidica per applicazioni in atmosfere mediamente corrosive.

Dimensioni accessori (mm)

Mod. TCDV/H F400…	A	E	G	J	K	M	P
010	430	344	368	630	300	145	30
020	430	344	368	630	300	145	30
030	540	450	478	630	400	145	30
040	540	450	478	630	400	145	30
060	660	570	598	700	490	170	40
080	660	570	598	700	490	170	40
105	800	668	698	700	605	170	40
110	800	668	698	700	605	170	40
140	930	830	866	700	730	190	40
195	930	830	866	700	730	190	40
250	930	830	866	700	730	190	40

Supporti standard di montaggio TCDZ01

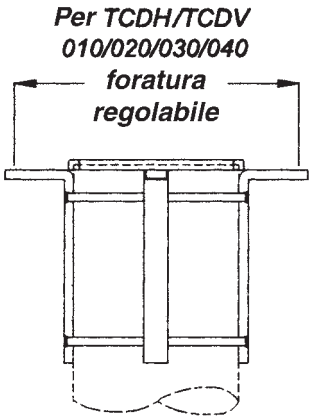

Controflange a murare TCDZ02

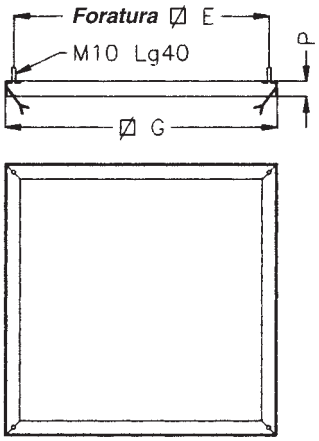

Serrande a sovrappressione TCDZ03

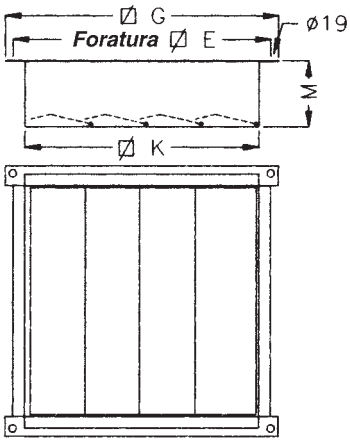

Silenziatori SILS

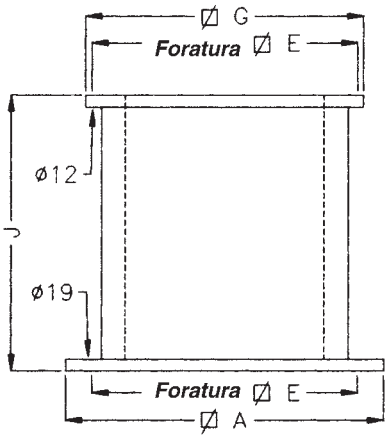

Dimensioni (mm) e pesi

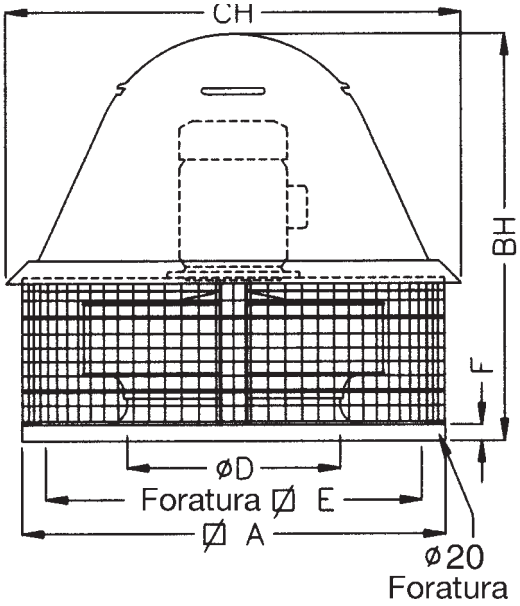

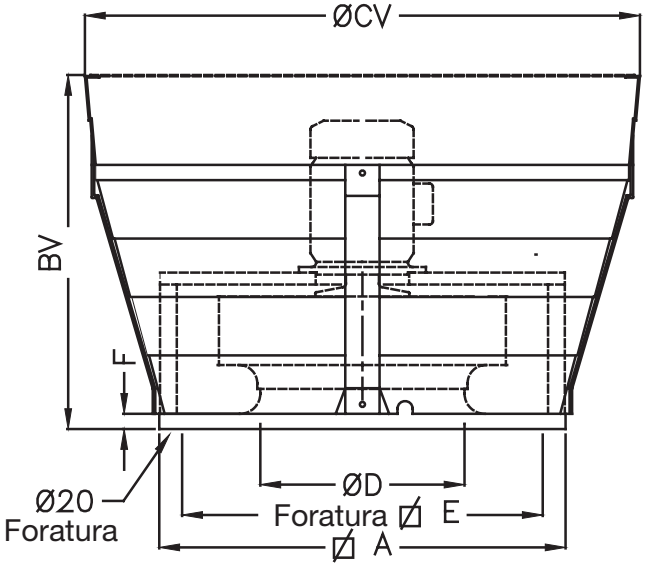

Mod. TCDV/H F400…	A	BV	CV	BH	CH	D	E	F	Peso (kg)
010	430	420	595	415	470	181	344	30	15
020	430	420	595	435	470	217	344	30	18
030	540	515	745	525	596	256	450	30	25
040	540	515	745	565	596	294	450	30	28
060	660	605	910	615	661	326	570	30	50
080	660	605	910	635	661	362	570	30	60
105	800	700	1100	760	849	399	668	30	75
110	800	700	1100	785	849	444	668	30	80
140	946	820	1280	913	1037	490	830	30	90
195	946	820	1280	938	1037	537	830	30	100
250	1030	920	1415	975	1037	581	830	40	120

Caratteristiche e dati sono soggetti a variazioni senza preavviso.
© Copyright Fläkt Woods SpA – 2007